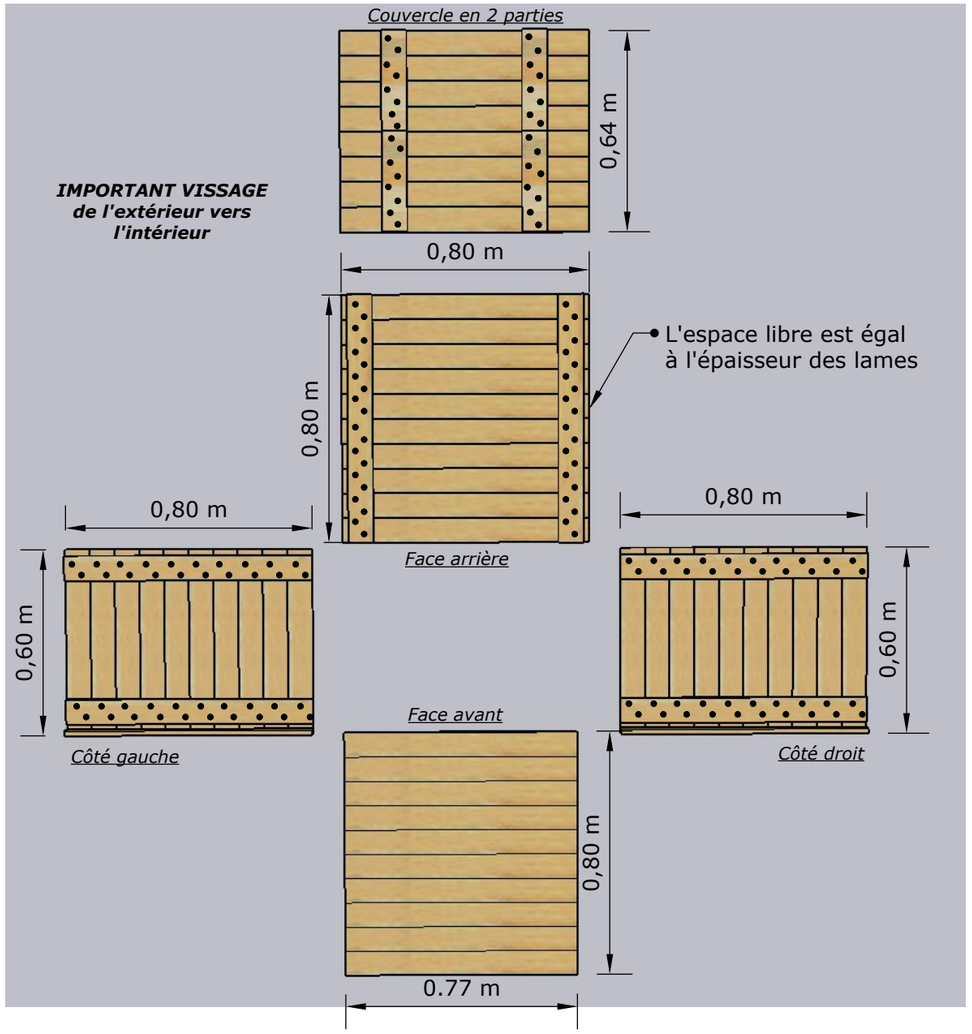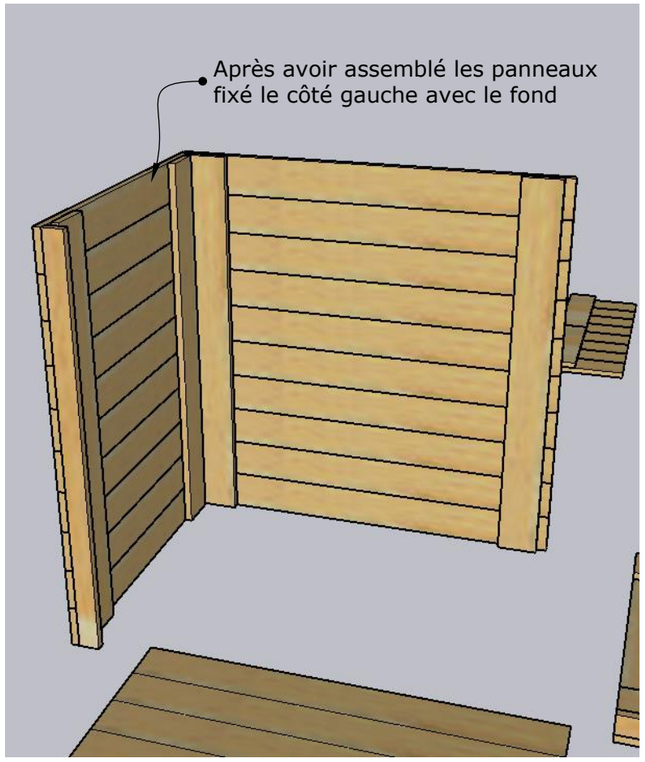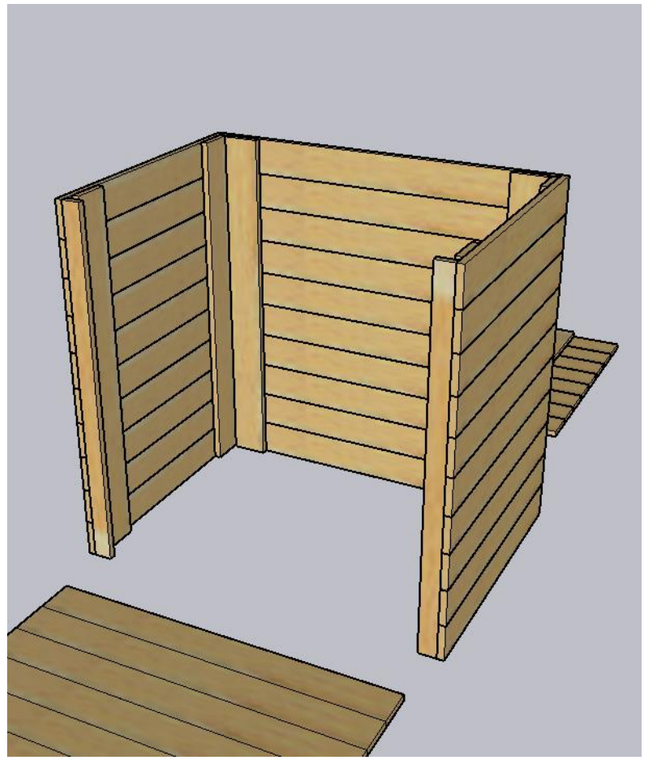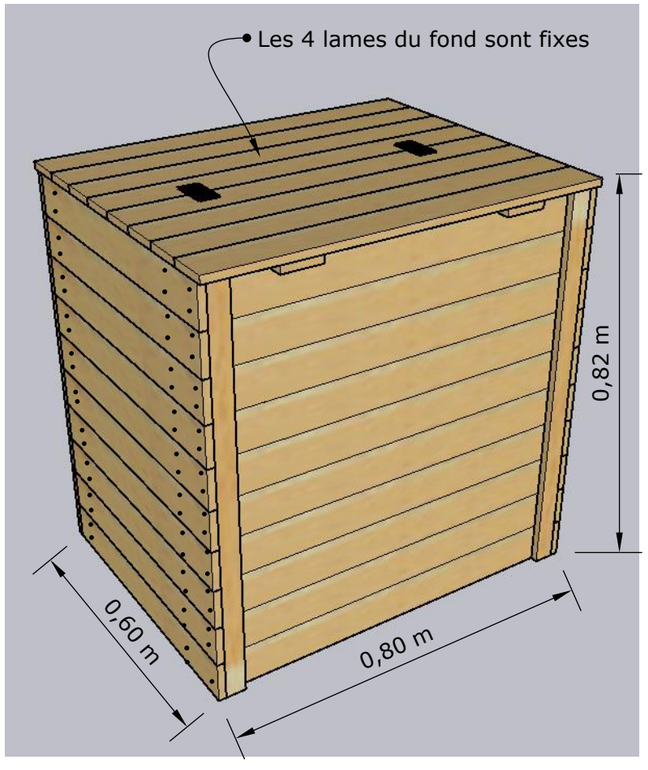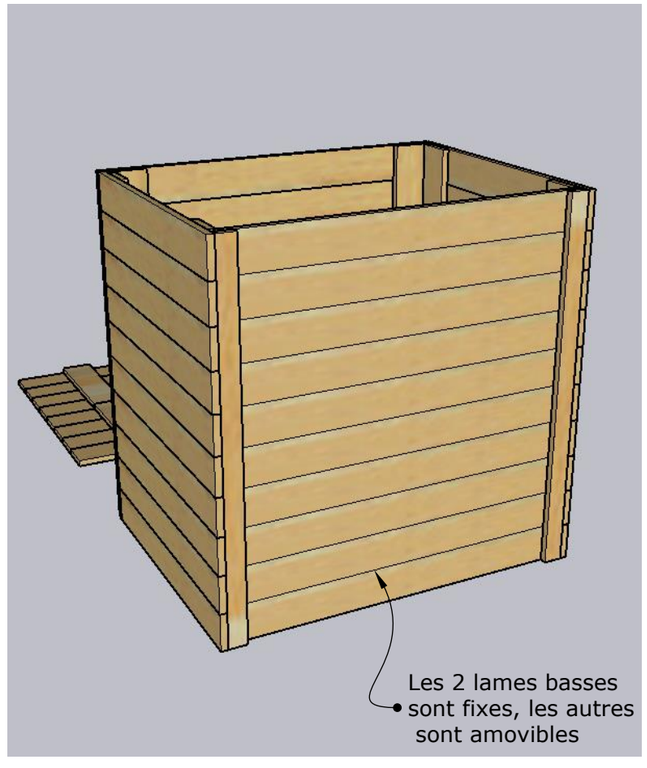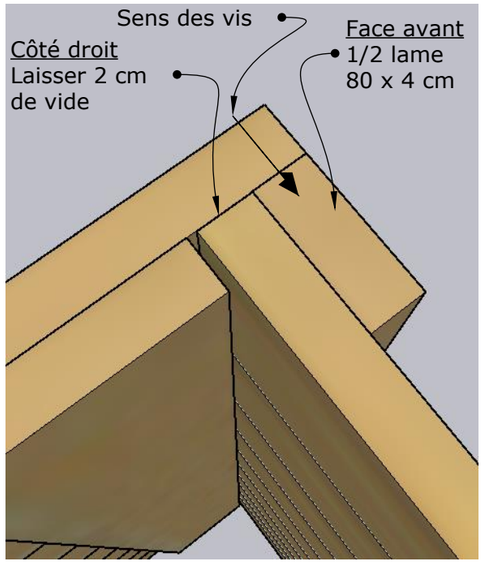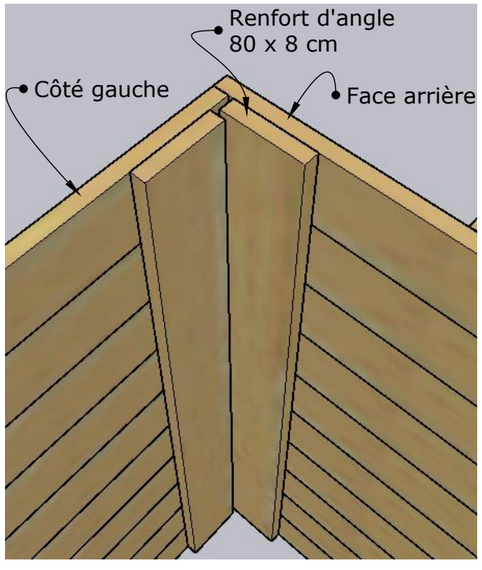Composteur individuel 80 x 60 x 80